US
o.D.Tubing

NAUE GmbH

Sondermaschinen - und Filterbau

Am Rotböll 5
64331 Weiterstadt
www.naue.de

Tel. 0 61 50 / 97 38 – 0
Fax. 0 61 50 / 70 18
Info@naue.de

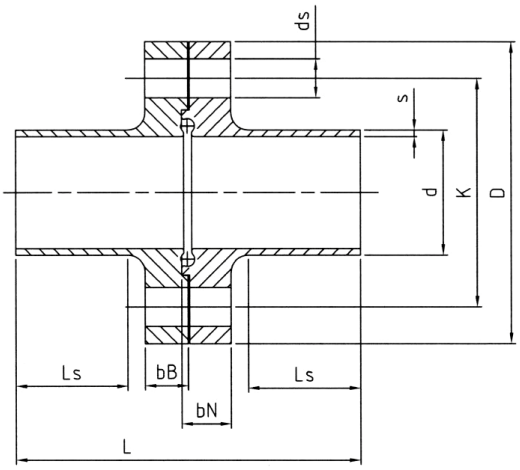

Aseptik-Vorschweißflansch
nach DIN 11864-2

Material	Bundflansch	1.4404 / 316 L
	Nutflansch	1.4404 / 316 L

Andere Werkstoffe und Abmessungen auf Anfrage
z.B. 1.4435

STANDARD-SCHWEISS-AUSFÜHRUNG

DN	d ISO	D/K	L	L_s	b_B	b_N	Schrauben	ds	O-Ring	Bestell-Nr.
½	12,70 x 1,65	54/37	48	10	10	11,5	4 x M8 x 30	9	12,0 x 3,5	**05-65006**
¾	19,05 x 1,65	59/42	48	10	10	11,5	4 x M8 x 30	9	18,0 x 3,5	**05-65007**
1	25,40 x 1,65	66/49	48	10	10	11,5	4 x M8 x 30	9	24,0 x 3,5	**05-65008**
1 ½	38,10 x 1,65	79/62	48	10	10	11,5	4 x M8 x 30	9	37,0 x 5,0	**05-65009**
2	50,80 x 1,65	92/75	48	10	10	11,5	4 x M8 x 30	9	50,0 x 5,0	**05-65010**
2 ½	63,50 x 1,65	107/89	48	10	10	11,5	8 x M8 x 30	9	62,0 x 5,0	**05-65011**
3	76,20 x 1,65	125/104	48	8	12	13,5	8 x M8 x 30	11	75,0 x 5,0	**05-65012**
4	101,60 x 2,10	157/135	50	7	14	15,5	8 x M8 x 35	11	100,0 x 5,0	**05-65014**

UNIVERSAL-ORBITAL-SCHWEISS-AUSFÜHRUNG

DN	d ISO	D/K	L	L_s	b_B	b_N	Schrauben	ds	O-Ring	Bestell-Nr.
½	12,70 x 1,65	54/37	80	26	10	11,5	4 x M8 x 30	9	12,0 x 3,5	**05-65052**
¾	19,05 x 1,65	59/42	80	26	10	11,5	4 x M8 x 30	9	18,0 x 3,5	**05-65054**
1	25,40 x 1,65	66/49	80	26	10	11,5	4 x M8 x 30	9	24,0 x 3,5	**05-65055**
1 ½	38,10 x 1,65	79/62	90	31	10	11,5	4 x M8 x 30	9	37,0 x 5,0	**05-65056**
2	50,80 x 1,65	92/75	90	31	10	11,5	4 x M8 x 30	9	50,0 x 5,0	**05-65057**
2 ½	63,50 x 1,65	107/89	108	42	10	11,5	8 x M8 x 30	9	62,0 x 5,0	**05-65058**
3	76,20 x 1,65	125/104	112	42	12	13,5	8 x M8 x 30	11	75,0 x 5,0	**05-65059**
4	101,60 x 2,10	157/135	116	42	14	15,5	8 x M8 x 35	11	100,0 x 5,0	**05-65061**

Änderungen vorbehalten